CONTRACOR®
corrosion control

Респиратор для окрасочных работ CONSPRAY PR-1

РУКОВОДСТВО ПО ЭКСПЛУАТАЦИИ

Версия 1.0

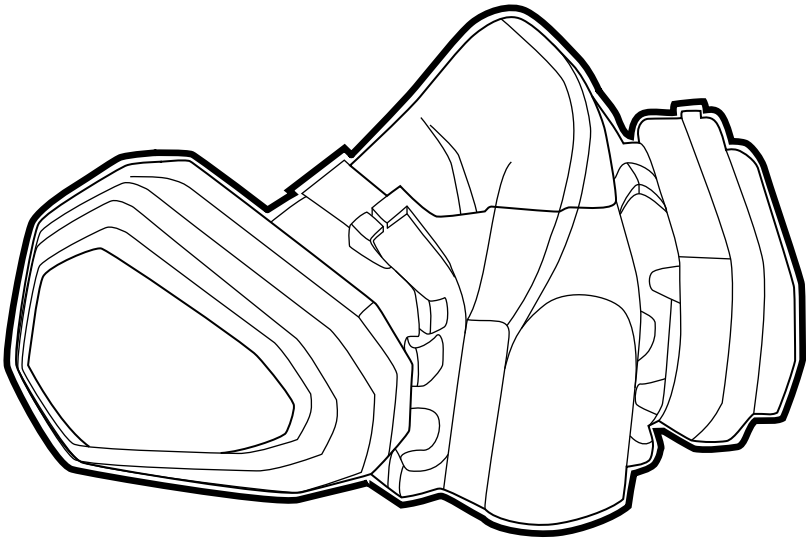

CONTRACOR GmbH
42329 Wuppertal
Germany

Арт. 30550

Оглавление

1.	Устройство и принцип действия	3
	1.1 Назначение	3
	1.2 Внешний вид респиратора и основные компоненты	3
	1.3 Комплект поставки	4
2.	Эксплуатация	4
	2.1 Инструкция по надеванию	4
	2.2 Проверка прилегания	4
	2.3 Замена картриджа	5
	2.4 Замена префильтра	6
3.	Техническое обслуживание	6
	3.1 Осмотр	6
	3.2 Очистка	7
4.	Хранение	7

© 2015 Contracor ®. Все права защищены.

Перепечатка текста и / или использование графики. допускается только с письменного разрешения Contracor ®.

Производитель оставляет за собой право без уведомления потребителя вносить изменения в конструкцию изделий для улучшения их технологических и эксплуатационных параметров.

Вид изделий может незначительно отличаться от представленных на изображениях.

1. Устройство и принцип действия

1.1 Назначение

Респиратор PR-1 предназначен для защиты органов дыхания от паров органических веществ (растворителя), аэрозолей ЛКМ, пыли, и т.д. Применяется при проведении лакокрасочных и шлифовальных работ.

1.2 Внешний вид респиратора и основные компоненты

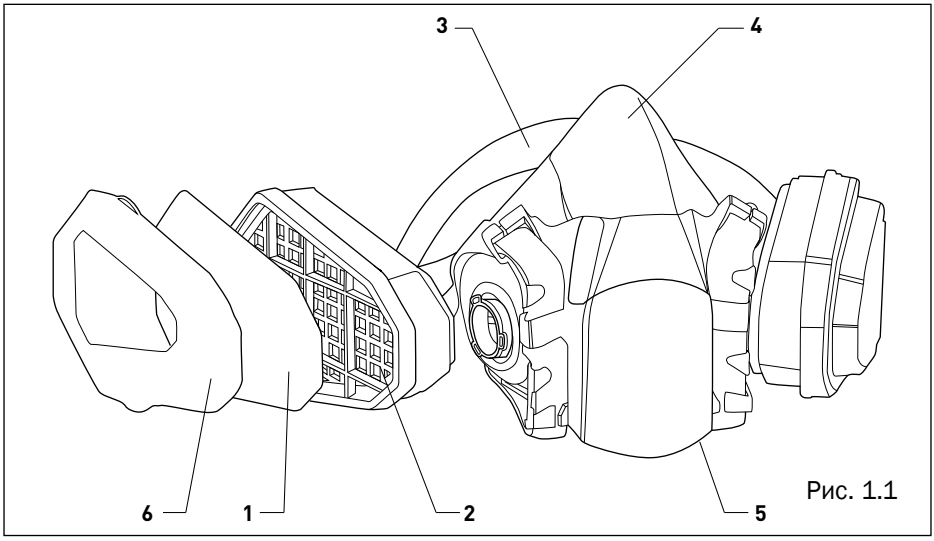

Рис. 1.1

1 — Префильтр

2 — Картридж сменный

3 — Система крепления

4 — Основание

5 — Клапан выдоха

6 — Крышка защитная

Респиратор			Респиратор в упаковке		
Высота, мм	Ширина, мм	Длина, мм	Высота, мм	Ширина, мм	Длина, мм
90	160	190	110	235	255

1.3 Комплект поставки

1. Респиратор – 1 шт.

2. Картридж сменный – 2 шт.

3. Префильтр – 2 шт.

4. Крышка защитная – 2 шт.

5. Упаковка – 1 шт.

2. Эксплуатация

2.1 Инструкция по надеванию

1. Отрегулируйте лицевую часть так, чтобы она комфортно прилегала к голове;

2. Наложите респиратор поверх носа и рта;

3. Затяните головные ремни вокруг темени.

2.2 Проверка прилегания

1. Положите ладонь на крышку клапана выдоха и сделайте мягкий выдох;

2. Если респиратор слегка надувается и между лицом и респиратором не происходит утечки воздуха, то прилегание плотное;

3. Если обнаружена утечка, измените положение респиратора на лице и/или откорректируйте натяжение ремней для устранения утечки;

4. Повторите описанную выше проверку прилегания к лицу;

5. Если Вы не смогли добиться хорошего прилегания, не входите в загрязненную область.

2.3 Замена картриджа

Картридж следует заменить в случае появления запаха внутри респиратора.

Чтобы заменить картридж на респираторе, необходимо выполнить следующие действия:

1. Повернуть загрязненный картридж (2) примерно на 90 градусов против часовой стрелки до выхода пазов на корпусе респиратора из соответствующих отверстий на корпусе картриджа и снять картридж с респиратора;

2. Установить картридж с чистым фильтром отверстием (8) на выступ (7) на корпусе респиратора, совместив стрелку (9) на корпусе респиратора и на корпусе картриджа и повернуть картридж примерно на 90 градусов по часовой стрелке.

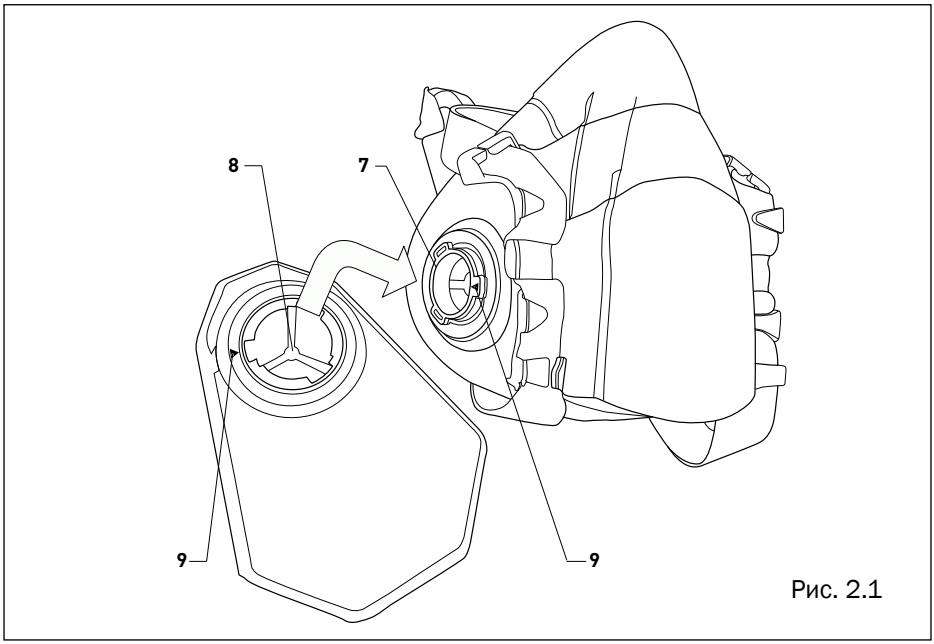

Рис. 2.1

7 – выступ на корпусе респиратора

8 – отверстие в картридже

9 – стрелка ориентации

2.4 Замена префильтра

Префильтр следует заменить в случае появления затруднения дыхания.

Чтобы заменить префильтр, необходимо выполнить следующие действия:

1. Снять крышку защитную (6) с картриджа (5);

2. Удалить загрязненный префильтр и установить не его место новый;

3. Установить крышку защитную на место.

3. Техническое обслуживание

3.1 Осмотр

Респиратор следует осматривать перед каждым использованием, чтобы убедиться в его хорошем рабочем состоянии. Любые поврежденные и дефектные детали необходимо заменять.

Рекомендуется выполнить следующие действия:

1. Проверьте лицевую маску на наличие трещин, разрывов и загрязнений. Проверьте клапаны вдоха на наличие признаков деформации, растрескивания и разрывов.

2. Убедитесь в том, что головные ремни не повреждены и имеют хорошую эластичность.

3. Проверьте все пластиковые детали и уплотнители на наличие признаков трещин и износа и, при необходимости, замените их.

4. Снимите крышку клапана выдоха и проверьте клапан выдоха и его основание на наличие признаков загрязнения, деформации, трещин и разрывов. При необходимости, замените клапан. Перед использованием замените крышку клапана.

3.2 Очистка

Респиратор рекомендуется чистить после каждого использования, чтобы убедиться в его хорошем рабочем состоянии:

1. Разберите, сняв фильтры, головные ремни и другие детали;

2. Произведите очистку маски путем погружения в теплый чистящий раствор с оттиранием мягкой щеткой до чистого состояния;

3. Продезинфицируйте полумаску, погрузив ее в раствор дезинфицирующего средства на основе аммиака, гипохлорида натрия (30 мл бытового отбеливателя на 7,5 л воды) или другого средства;

4. Промойте в чистой теплой воде с температурой не более 50°C и высушите на воздухе, в незагрязненной атмосфере

ВНИМАНИЕ!

Не применяйте чистящие средства, содержащие ланолин или другие масла!

Не автоклавируйте!

4. Хранение

Хранение респиратора допускается при температуре от +5° до +40°C при относительной влажности воздуха не более 85% в герметичном пакете.

Print document Art./Арт. 91200074